RA 36 S

RINVIO ANGOLARE
ANGULAR TRANSMISSION
WINKELVORGELEGE

co.m.e.s.

CE

RIDUTTORI CON RINVIO A 90° TIPO "RA36 - S"
90° REDUCTION GEAR TRANSMISSION TYPE "RA 36 S"
VERMINDERER MIT 90°VORGELEGETYP "RA 36 S"

DIMENSIONI D'INGOMBRO - OVERALL DIMENSIONS - MASSE

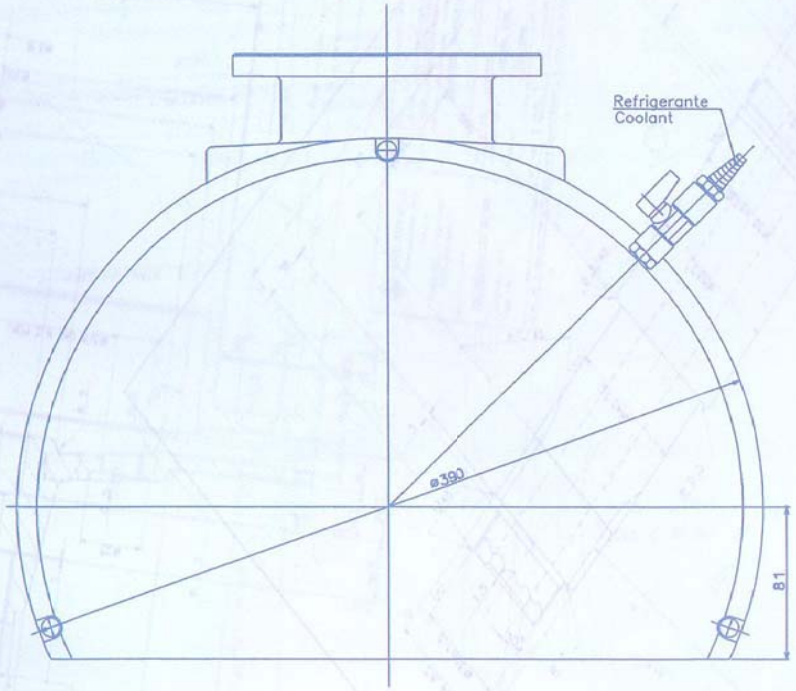

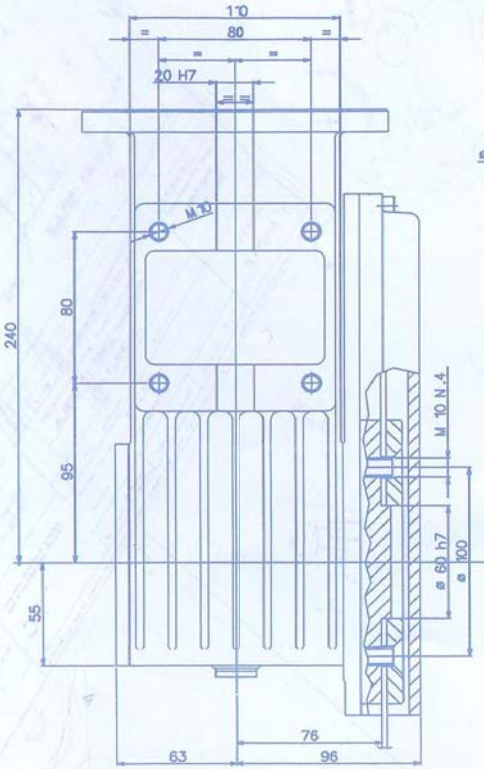

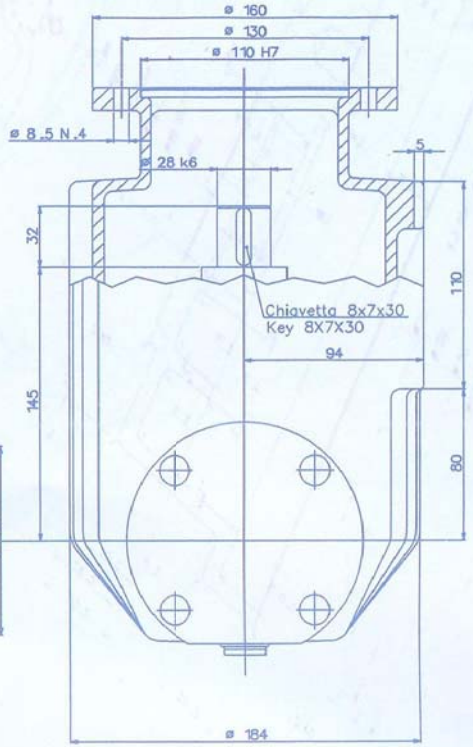

CARATTERISTICHE TECNICHE

Rapporto	1/1,5	1/1
Potenza Max.	7,5 Kw	
Vel. Rotazione Disco (giri/min)	1900	2800
Max. Diametro Disco (mm)	350	

Rinvio angolare indicato per applicazioni in serie su macchine sezionatrici. La sua particolare forma permette una distanza minima di taglio di 180 mm.
La trasmissione fra albero di entrata e albero di uscita è ottenuta tramite una coppia conica a dentatura elicoidale GLEASON in acciaio di alta qualità cementato e temperato. I riduttori vengono forniti con lubrificante.

TECHNICAL CHARACTERISTICS

Ratio	1/1,5	1/1
Max. Power	7,5 Kw	
Max. Disc Rotation Speed (Rpm)	1900	2800
Max. Disc Diameter (mm)	350	

Angular transmission suitable for current applications on sectioning machines. Its peculiar shape permits a minimum distance of cut of 180mm.
The transmission between input and output shafts is obtained by means of GLEASON conical gears with helicoidal teeth manufactured from hardened and tempered high quality steel. The reducers are supplied with lubricant.

TECHNISCHE EIGENSCHAFTEN

Verhältnis	1/1,5	1/1
Max.-Leistung	7,5 Kw	
Drehgeschwindigkeit der Scheibe (Upm)	1900	2800
Max.-Durchmesser der Scheibe (mm)	350	

Winkelvorgelege eignen sich für die serienmäßige Anwendung bei Trennmaschinen. Ihre besondere Form erlaubt einen Kleinstabstand von 180 mm.
Die Übersetzung zwischen Eingangswelle und Ausgangswelle, wird durch ein Kegelmoment mit Schrägverzahnung "Gleason" aus einsatzgehärtetem und temperiertem Qualitätsstahl,erreicht.

La CO.ME.S si riserva il diritto di apportare migliorie e modifiche tecniche anche senza preavviso, descrizioni ed illustrazioni sono a titolo indicativo.
CO.ME.S. reserves the right to make improvements and technical modifications, even without prior warning. Descriptions and illustrations are to be regarded as an indication.
Die CO.ME.S behält sich das Recht auf technische Verbesserungen und Änderungen vor, auch ohne Vorankündigung, Beschreibungen und Darstellungen sind annäherungsweise zu verstehen.
La CO.ME.S se reserva el derecho de aportar mejoras y modificaciones técnicas sin previo aviso, las descripciones e ilustraciones son meramente indicativas.

co.me.s.

CO.ME.S. srl – 56012 FORNACETTE (Pisa) Italy • Via D. Alighieri, 43-45-47 • Tel. +39-587-423311 • Fax +39-587-422186
Internet: http://www.comesitaly.com • E-mail: info@comesitaly.com